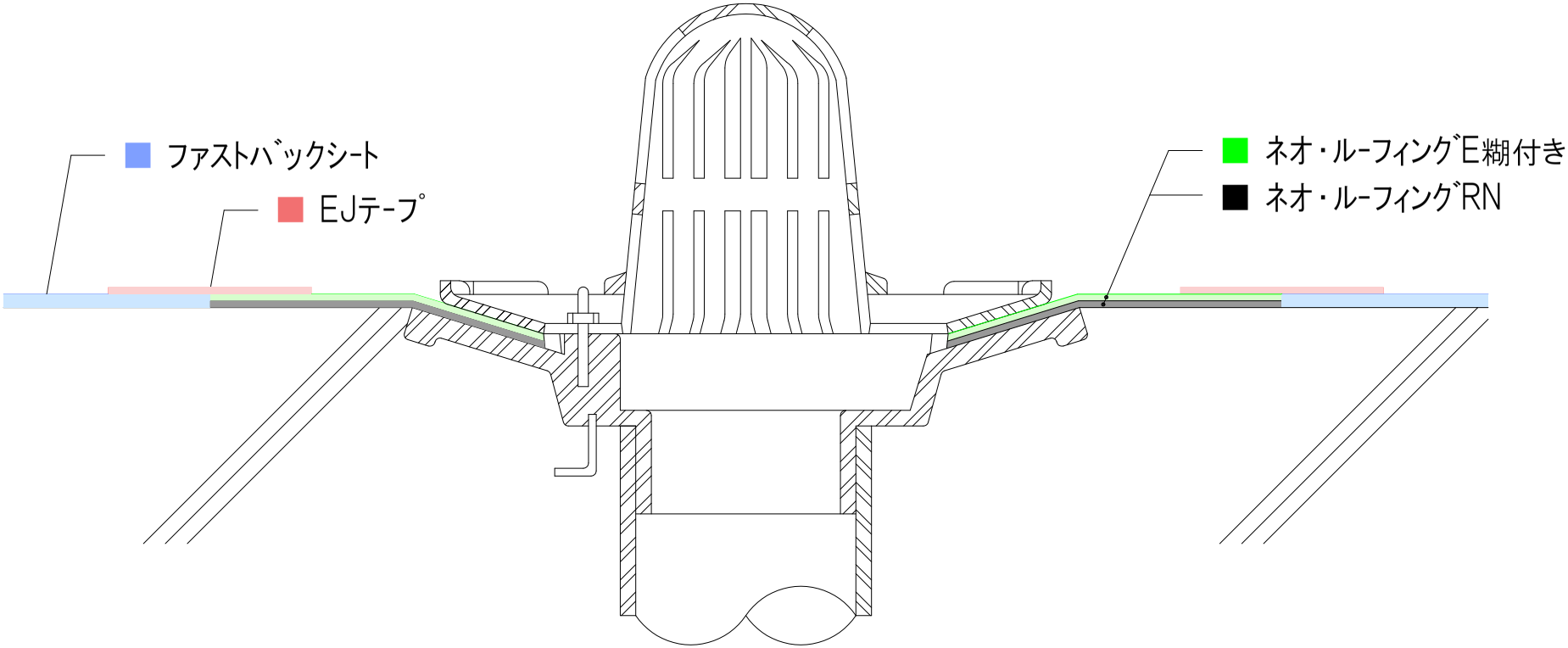
ファストバックシート
EJテープ
ネオ・ルーフィングE糊付き
ネオ・ルーフィングRN